Пред да започнете со употреба, прочитајте го внимателно упатството за употреба.

Производот користете го исклучиво во домашен амбиент. Сите упатства за негово користење објаснете им ги на сите членови од семејството или на оние на кои им дозволувате да го користат производот.

Лентата користете ја само кога е добро поставена на рамна површина и секогаш обидувајте се да го покривате подот или тепихот под лентата за да избегнете несакани оштетувања.

Личноста која ја користи лентата треба добро да ги разбира сите дадени упатства. Секогаш чувајте го на дофат на рака упатството за употреба на производот.

Лентата треба да се користи само од лица постари од 16 години и лица кои се во добра физичка конфиција. Деца на возраст од 14-16 години можат да ја користат лентата само во присуство на возрасно лице.

Носете на себе соодветна спортска облека која нема да претставува пречка при движењето. Носете секогаш спортски патики и избегнувајте да носите облека која го попречува дишењето на кожата.

Што НЕ треба да правите

НЕ ја поставувајте лентата во фитнес центри или во трговски центри. Овој производ не е соодветен за интензивна употреба ниту за рехабилитација.

НЕ поставувајте на лентата или во близина чаши или шишиња кои содржат течности.

НЕ обидувајте се да го уништите производот или екранчето со остри предмети, четка или абразивен сунѓер, ниту со хемиски супстанции.

НЕ отстранувајте делови од производот, освен во случај кога истото е специфицирано во упатството за употреба.

НЕ поместувајте го производот со приклучен кабел.

НЕ го поставувајте производот во надворешна средина и изложен на дожд, сончева светлина и слично.

НЕ дозволувајте им на децата или домашното милениче да се доближуваат до лентата. Препорачливо е да го отстраните кабелот по секоја употреба на лентата.

НЕ носете облека од синтетика или волна за време на тренингот. Несоодветната облека може да доведе до електростатичен спој.

Производ и додатоци

Пред да започнете со употреба задолжително проверете го пакувањето со додатоците.

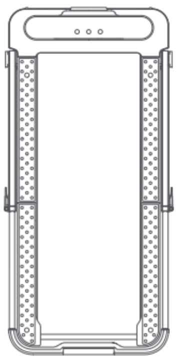

Трака за пешачење

Додатоци

Кабел

Далечински Управувач

Ремче за активација на безбедноста

Клуч за подесување

Заштита

Силиконско масло за подмачкување

Упатство за употреба

ФУНКЦИИ

Кога држачот за раце е спуштен, тогаш траката е подесена на начин пешачење. Максимална брзина во тој случај е 6км/ч. Кога ја користите прв пат, самата лента е програмирана да се достигнат максимални 3 км/ч. Одблокирањето на максималните 3 км/ч може да се изврши на 3 начини: на апликацијата KS FIT со завршување на почетниот тренинг, изминувајќи 1 километар на лентата или подесувајќи ја брзината на апликацијата.

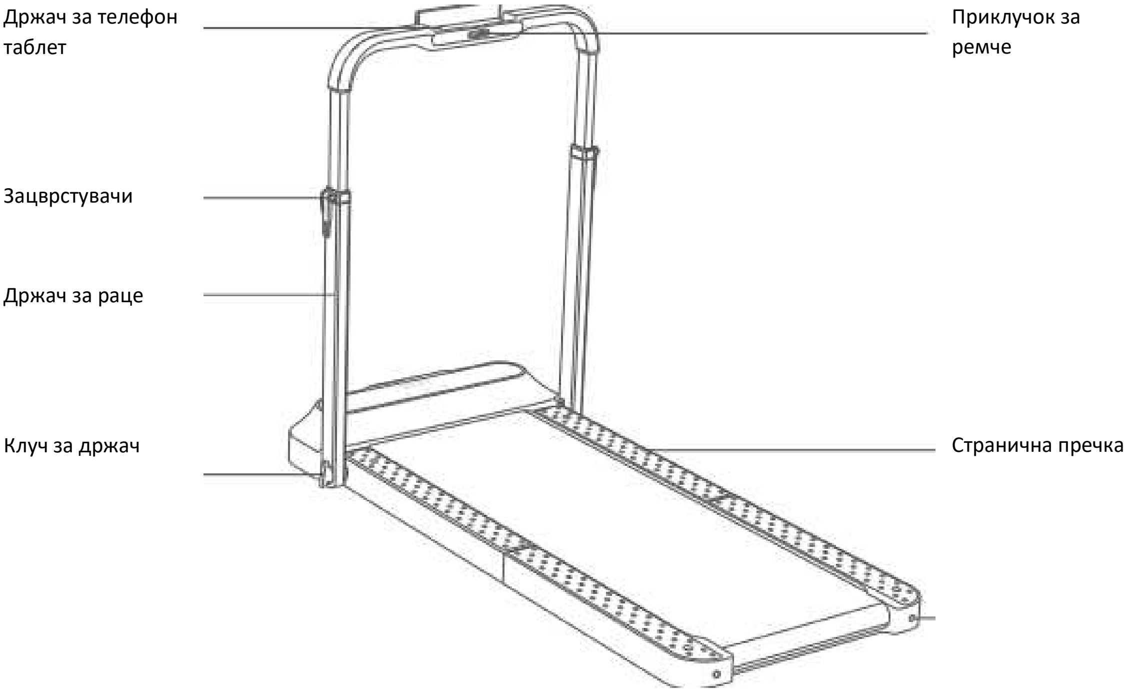

Ознаки и команди на екранот

Време Растојание Брзина Чекори Калории

Далечински управувач

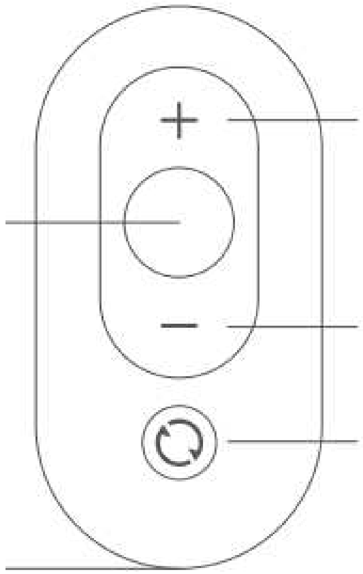

Како да ја користите траката за пешачење?

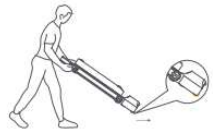

Додека ја движите траката, бидете сигурни дека се добро прицврстени сите делови од држачот за раце. Секогаш поставувајте ја на рамна и сува површина.

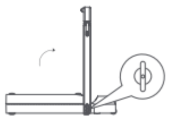

Завртете ги и добро прицврстете ги страничните прицврстувачи и од двете страни.

Отворете ја траката и лентата поставете ја добро во самиот центар. Притиснете малку повеќе за добро да ја исправите.

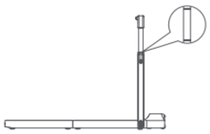

Осигурајте се дека страничните делови се добро прицврстени.

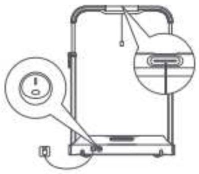

Подесете го начинот за хитен случај. Поврзете го кабелчето и притиснете на копчето.

Како да ја користите траката?

Standby начин – На овој начин моторот и сензорите се стопирани.

Рачен начин. На овој начин брзината може да се управува преку далечинско или апликација

При автоматски начин брзината е регулирана со помош на сензори под самата лента, врз основа на положбата на вашите стапала.

Како да го поврзете далечинското со траката? – Рестартирајте ја траката и држете притиснато на копчето за начин на далечинското истовремено во период од 5-6 секунди.

Индикатор за конекција – Кога траката не е поврзана со апликација светлото ќе трепка. Кога ќе ја поврзете светлото ќе се исклучи.

Инструкции за безбедно користење на производот

Растојанието од ѕидот треба да биде поголемо од 2000мм.

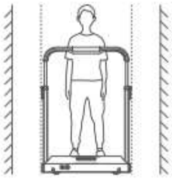

Растојанието од страните треба да биде поголемо од 500мм.

Задолжително носете спортска опрема при вежбањето и вежбајте со умерен интензитет.

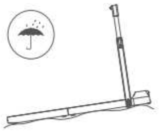

Немојте никогаш да ја користите траката на влажно време или на нерамна површина.

Секогаш кога траката не е во функција, отстранете го кабелот.

Никогаш не се качувајте на предната страна.

Немојте никако да ги оставате вашите домашни миленичиња на траката.

Не се качувајте странично или одзади и не ја користете ниту на еден од овие два начини.

Одржување и подесување на лентата

1. Исчистете ја траката

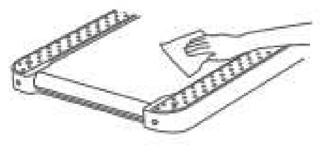

Пред чистење, исклучете ја од сите страни и приклучоци. Чистете со памучна чиста крпа без да користите абразивни средства.

2. Центрирање на лентата

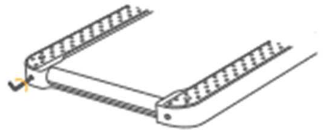

Истовремено притиснете ги и држете ги копчето за начин и за зголемување на брзината на далечинското. Ќе забележите ознака CALI.
Ако лентата се поместува налево, на левата страна завртете со клучот 1/4
Ако лентата се поместува надесно, на десната страна завртете со клучот ¼
По секое подесување траката треба да работи 1-2 минути за да се провери состојбата. Ако е потребно, подесете повторно.
Немојте никогаш премногу да ја затегнувате лентата, тоа може да предизвика оштета на моторот.

3. Подмачкување на лентата

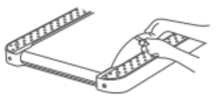

Исклучете ја траката и тргнете го кабелот. Кренете ја малку лентата и ставете од маслото за подмачкување. Стартувајте ја траката со брзина од 3км/ч околу 10-20 минути. За секое подмачкување потребни се 5-10 мл масло. Претераното користење може да предизвика лизгање и да ја попречи нормалната работа. Доволно е да ја подмачкувате на секои 3 месеци.